入線口のキャブコンは、ブラインドタイプを使用しています。ご使用の際は締付キャップを外し、ゴムブッシュの先端をカットして下さい。ケーブル挿入後は、締付キャップを確実に締付けて下さい。

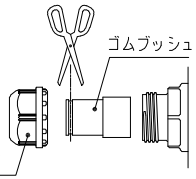


特記事項

- IP65対応
- グリース：食品機械用グリース（H1グレード品）
- 塗装：ポリウレタン樹脂塗料（抗菌仕様）

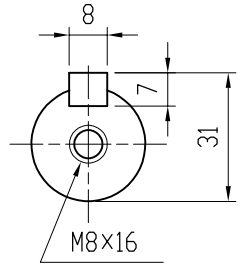


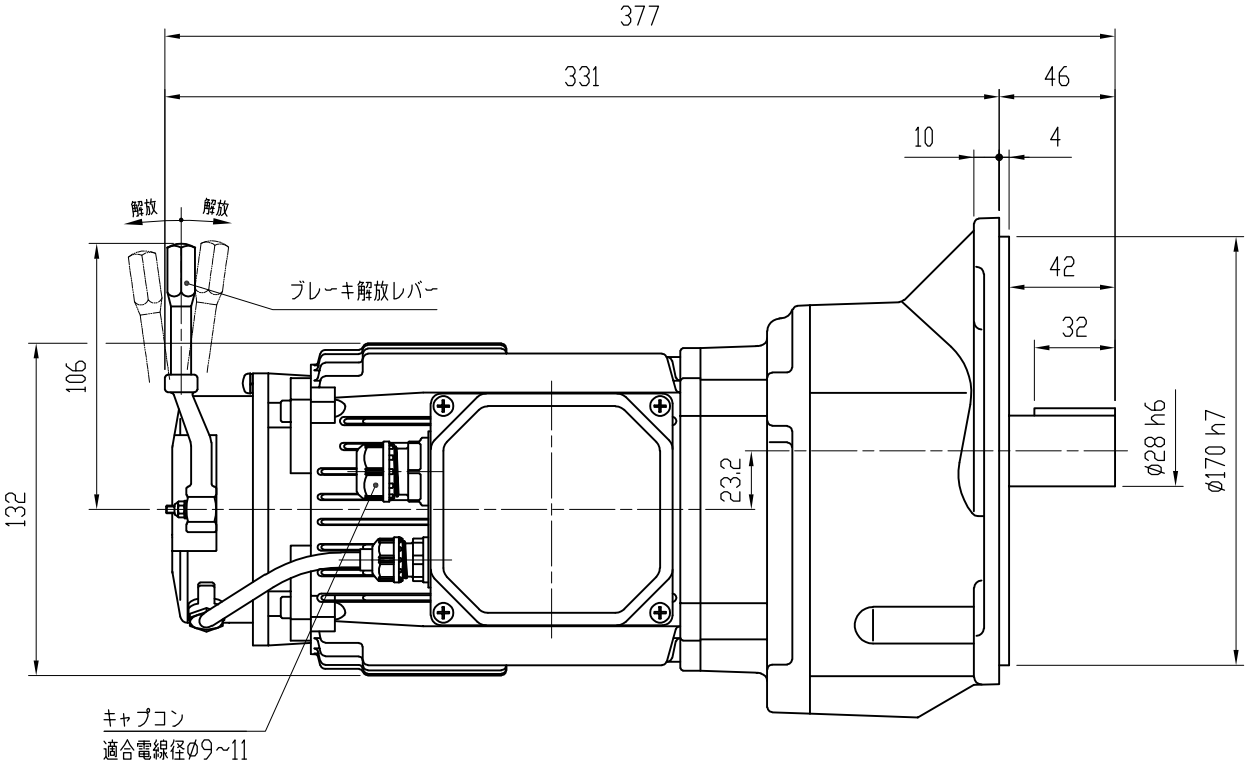


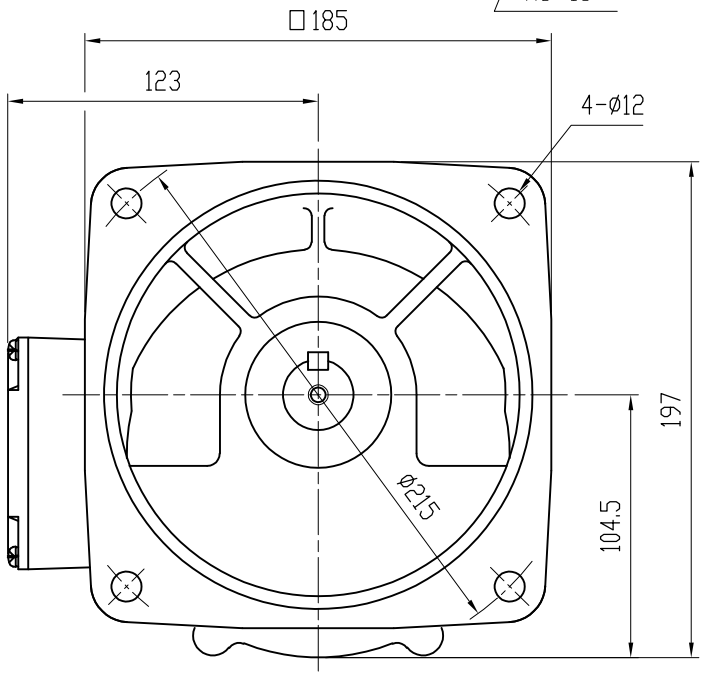


| MOTOR (THREE PHASE INDUCTION MOTOR) モータ仕様（三相誘導電動機） | | GEARED SPECIFICATION 減速機仕様 | | BRAKE SPECIFICATION ブレーキ仕様 | |
|---|---|---|---|---|---|
| OUTPUT 出力 | 0.4 kW | RATIO 減速比 | 1/60, 1/80, 1/100 | BRAKE TORQUE ブレーキトルク | 4.0 N・m |
| VOLTS 電圧 | 200/200, 220 V | | | TYPE 方式 | NEGATIVE ACTUATED 無励磁作動形 |
| FREQUENCY 周波数 | 50/60 Hz | LUBRICANT 潤滑方式 | GREASE グリース | | |
| REVOLUTION 回転速度 | 1500/1800, 1800 r/min | COLOR 塗装色 | BLUE ブルー | | |
| RATING 定格 | S1 | TOTAL WEIGHT 製品質量 | 19 kg | | |

| | | | |
|---|---|---|---|
| DATE 日付 | 2019.5.10 | USER 納入先 | |
| SCALE 尺度 | 1:3 | TYPE 型式 | VX04-060~100BFS3 |
| APPROVED 承認 | A. YAMADA | NAME 名称 | VX SERIES FOOD MACHINES GEARED MOTOR VXシリーズ食品機械向けギヤードモータ |
| CHECKED 照査 | Y. KODUKA | DRAWING No. 図番 | ND-04100BFS3-P1 |
| DRAWN 作成 | Y. SAITOH | 富士変速機株式会社 FUJIHENSOKUKI CO., LTD | |