入線口のキャブコンは、ブラインドタイプを使用しています。ご使用の際は締付キャップを外し、ゴムブッシュの先端をカットして下さい。ケーブル挿入後は、締付キャップを確実に締付けて下さい。

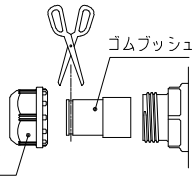

特記事項

- IP65対応
- グリース：食品機械用グリース（H1グレード品）
- 塗装：ポリウレタン樹脂塗料（抗菌仕様）
- 出力軸材質：ステンレス

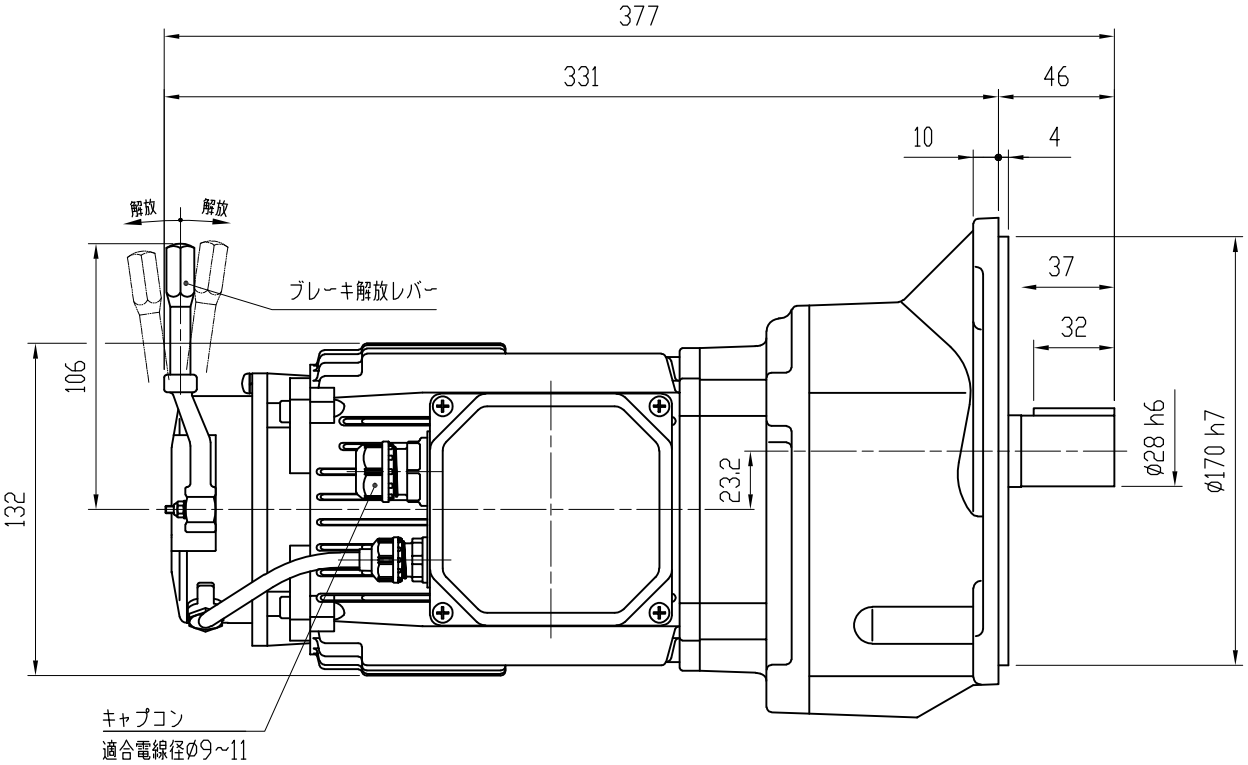

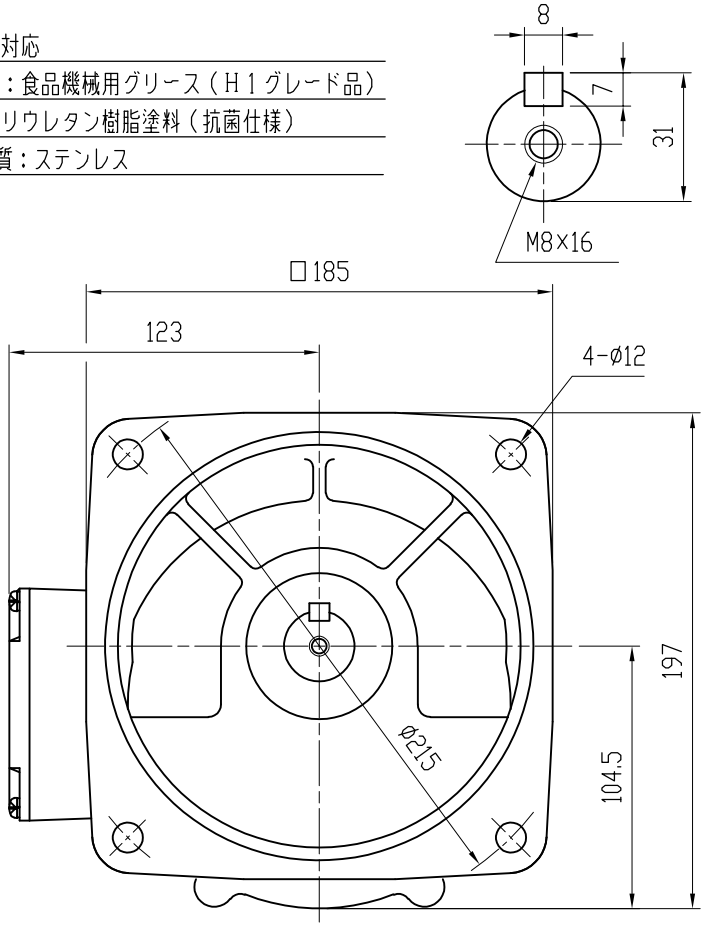

MOTOR (THREE PHASE INDUCTION MOTOR) モータ仕様（三相誘導電動機）		GEARED SPECIFICATION 減速機仕様		BRAKE SPECIFICATION ブレーキ仕様	
OUTPUT 出力	0.4 kW	RATIO 減速比	1/60, 1/80, 1/100	BRAKE TORQUE ブレーキトルク	4.0 N・m
VOLTS 電圧	200/200, 220 V			TYPE 方式	NEGATIVE ACTUATED 無励磁作動形
FREQUENCY 周波数	50/60 Hz	LUBRICANT 潤滑方式	GREASE グリース		
REVOLUTION 回転速度	1500/1800, 1800 r/min	COLOR 塗装色	BLUE ブルー		
RATING 定格	S1	TOTAL WEIGHT 製品質量	19 kg		

DATE 日付	2019.5.10	USER 納入先	
SCALE 尺度	1:3	TYPE 型式	VX04-060~100BFS4
APPROVED 承認	A. YAMADA	NAME 名称	VX SERIES FOOD MACHINES GEARED MOTOR VXシリーズ食品機械向けギヤードモータ
CHECKED 照査	Y. KODUKA	DRAWING No. 図番	ND-04100BFS4-P1
DRAWN 作成	Y. SAITOH	富士変速機株式会社 FUJIHENSOKUKI CO., LTD	