入線口のキャプコンは、ブラインドタイプを使用しています。ご使用の際は締付キャップを外し、ゴムブッシュの先端をカットして下さい。ケーブル挿入後は、締付キャップを確実に締付けて下さい。

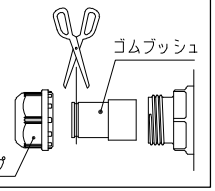

特記事項

- ＩＰ６５対応
- グリース：食品機械用グリース（Ｈ１グレード品）
- 塗装：ポリウレタン樹脂塗料（抗菌仕様）

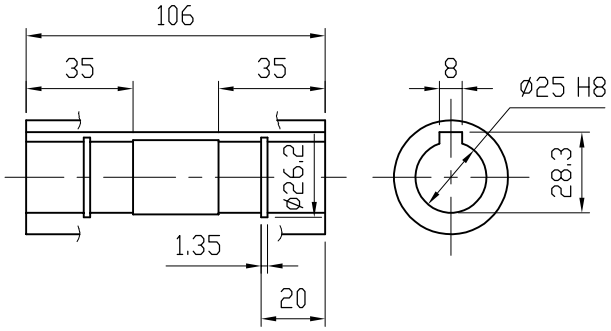

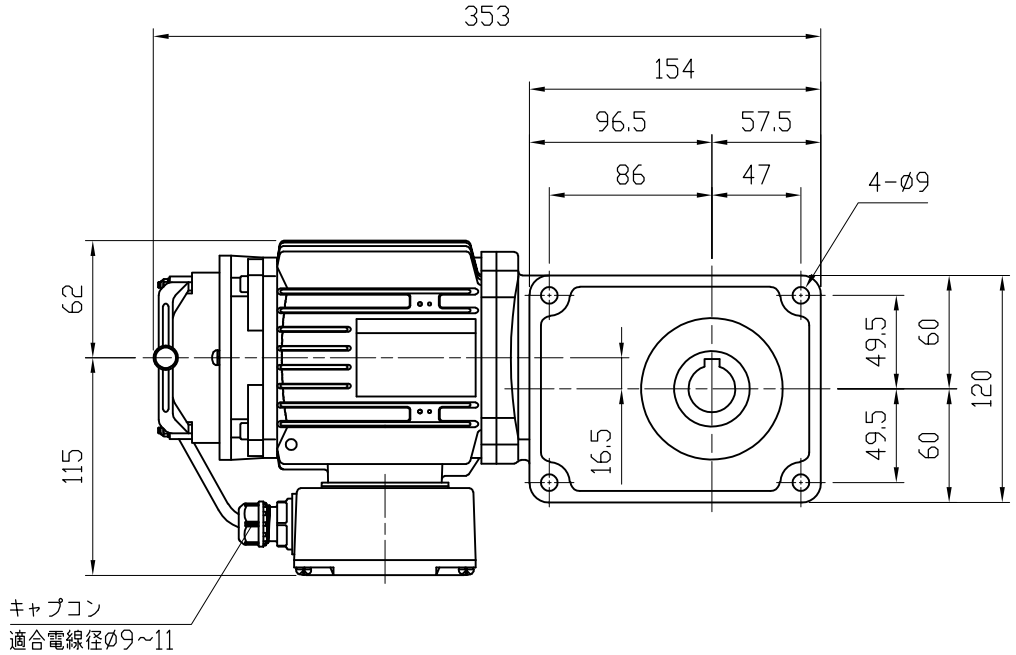

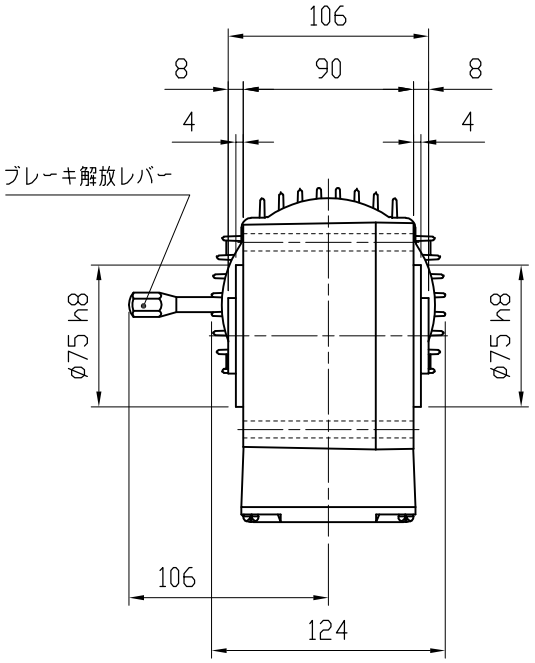

MOTOR (THREE PHASE INDUCTION MOTOR) モータ仕様（三相誘導電動機）		GEARED SPECIFICATION 減速機仕様		BRAKE SPECIFICATION ブレーキ仕様	
OUTPUT 出力	0.1 kW	RATIO 減速比	1/80, 1/100 1/120, 1/160 1/200, 1/240	BRAKE TORQUE ブレーキトルク	1.0 N・m
VOLTS 電圧	200/200, 220 V			TYPE 方式	NEGATIVE ACTUATED 無励磁作動形
FREQUENCY 周波数	50/60 Hz	LUBRICANT 潤滑方式	GREASE グリース		
REVOLUTION 回転速度	1500/1800, 1800 r/min	COLOR 塗装色	BLUE ブルー		
RATING 定格	S1	TOTAL WEIGHT 製品質量	13 kg		

DATE 日付	2019.5.17	USER 納入先	
SCALE 尺度	1:4	TYPE 型式	VC01-080~240BHS3
APPROVED 承認	A.YAMADA	NAME 名称	VC SERIES FOOD MACHINES GEARED MOTOR VCシリーズ食品機械向ギヤードモータ
CHECKED 照査	Y.KODUKA	DRAWING No. 図番	CH-01240BHS3-P1
DRAWN 作成	Y.SAITOH	富士変速機株式会社 FUJIHENSOKUKI CO.,LTD	