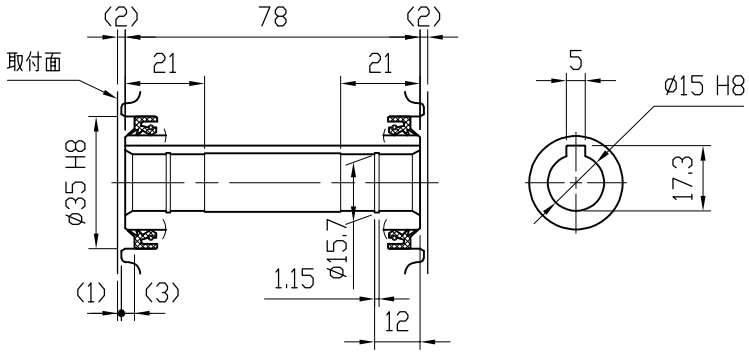

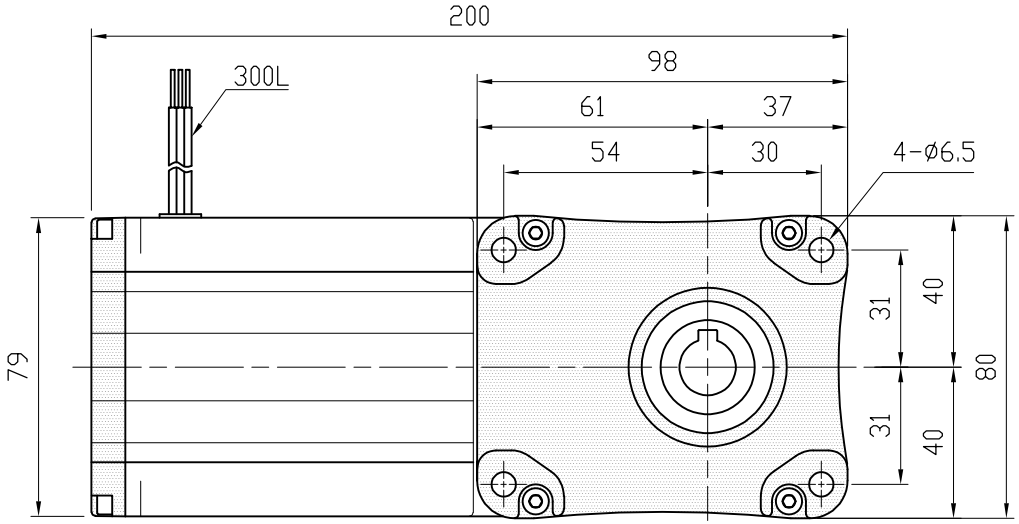

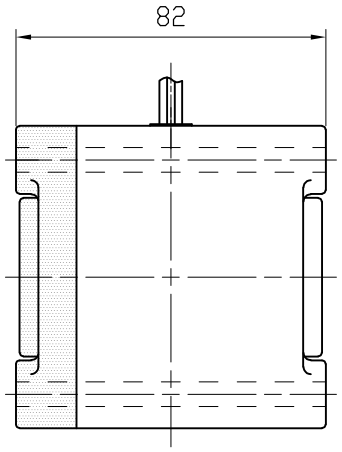

MOTOR (THREE PHASE INDUCTION MOTOR) モータ仕様（三相誘導電動機）		GEARED SPECIFICATION 減速機仕様	
OUTPUT 出力	40 W	RATIO 減速比	1/7, 1/10, 1/15, 1/20 1/25, 1/30, 1/40, 1/45 1/50, 1/60, 1/80, 1/100 1/120, 1/160, 1/200, 1/240
VOLTS 電圧	200/200, 220 V		
FREQUENCY 周波数	50/60 Hz	LUBRICANT 潤滑方式	GREASE グリース
REVOLUTION 回転速度	1500/1800, 1800 r/min	COLOR 塗装色	SILVER / BLACK シルバー / ブラック
RATING 定格	S1	TOTAL WEIGHT 製品質量	3.0 kg

DATE 日付	2013. 9. 3	USER 納入先	
SCALE 尺度	1:2	TYPE 型式	VC004-007~240MH
APPROVED 承認	A. YAMADA	NAME 名称	VC SERIES MINI GEARED MOTOR VCシリーズ小型ギヤードモータ
CHECKED 照査	T. OHTSUBO	DRAWING No. 図番	CA-40240MH-P1
DRAWN 作成	K. NARIHARA	富士変速機株式会社 FUJIHENSOKUKI CO., LTD	