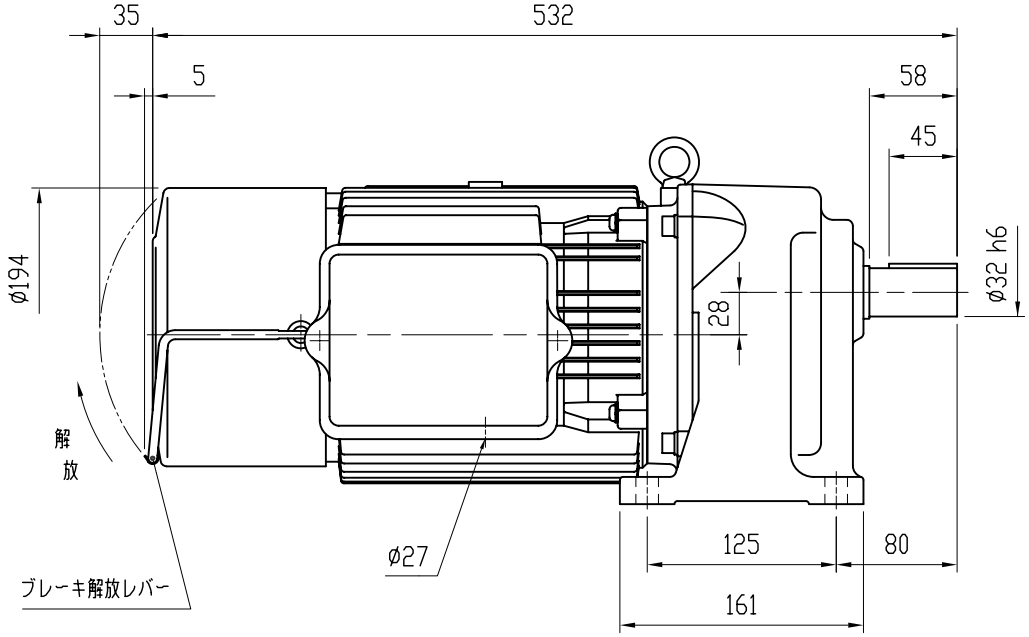

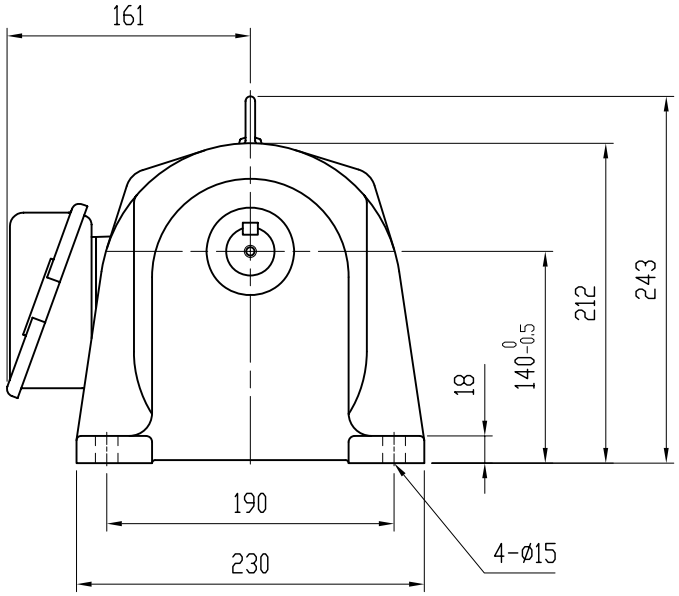

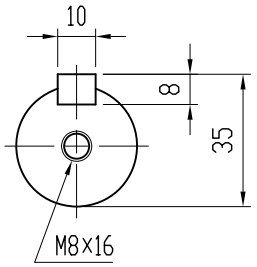

MOTOR (THREE PHASE INDUCTION MOTOR) モータ仕様（三相誘導電動機）		GEARED SPECIFICATION 減速機仕様		BRAKE SPECIFICATION ブレーキ仕様	
OUTPUT 出力	2.2 kW	RATIO 減速比	1/3, 1/5, 1/10 1/15 , 1/20	BRAKE TORQUE ブレーキトルク	22 N・m
VOLTS 電圧	200/200, 220 V			TYPE 方式	NEGATIVE ACTUATED 無励磁作動形
FREQUENCY 周波数	50/60 Hz	LUBRICANT 潤滑方式	GREASE グリース		
REVOLUTION 回転速度	1500/1800, 1800 r/min	COLOR 塗装色	SILVER シルバー		
RATING 定格	S1	TOTAL WEIGHT 製品質量	41 kg		

DATE 日付	2015.7.9	USER 納入先	
SCALE 尺度	1:5	TYPE 型式	VX22-003~020EB
APPROVED 承認	A. YAMADA	NAME 名称	VX SERIES GEARED MOTOR VXシリーズギヤードモータ
CHECKED 照査	T. OHTSUBO	DRAWING No. 図番	ND-22020EB-P1
DRAWN 作成	K. ANDO	富士変速機株式会社 FUJIHENSOKUKI CO., LTD	