Ａａ０１　パズルタワー（自立式・下部乗込式・180度ターン型）単列タイプ一般型

型　　式			3Ｌ型	5Ｌ型
			中型	大型
収容車制限	全　長		5,050　mm以下	5,300　mm以下
	全　幅		1,910　mm以下	2,000　mm以下
	全　高	普　通　車	1,550　mm以下	
		ｾﾐﾊｲﾙｰﾌ 車	1,800　mm以下	
		ﾊｲﾙｰﾌ　車	2,050　mm以下	
	全重量		2,000　kg以下	2,500　kg以下
	タイヤ外幅		1,840　mm以下	1,940　mm以下
	最低地上高		100　mm以上	100　mm以上

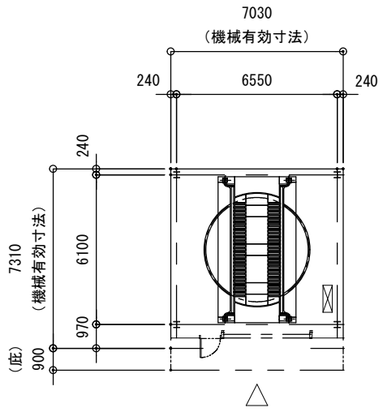

3Ｌ型・平面図

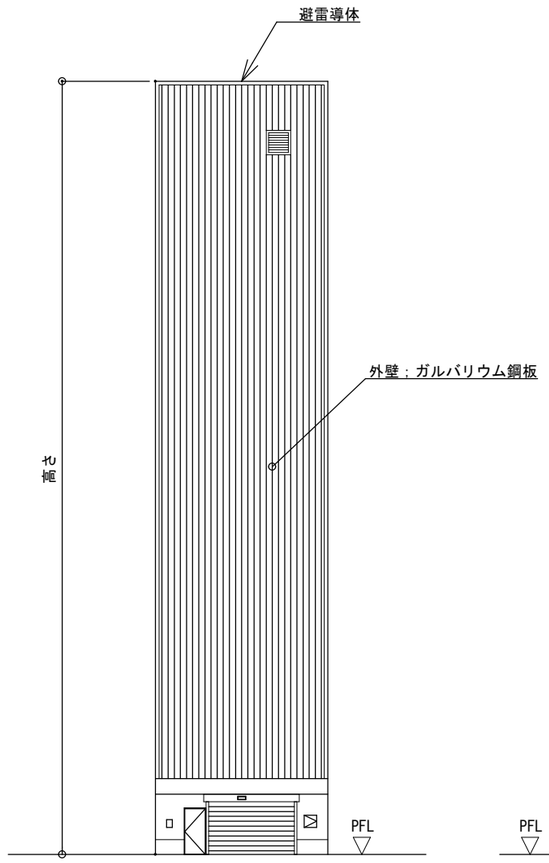

3Ｌ型・正面図

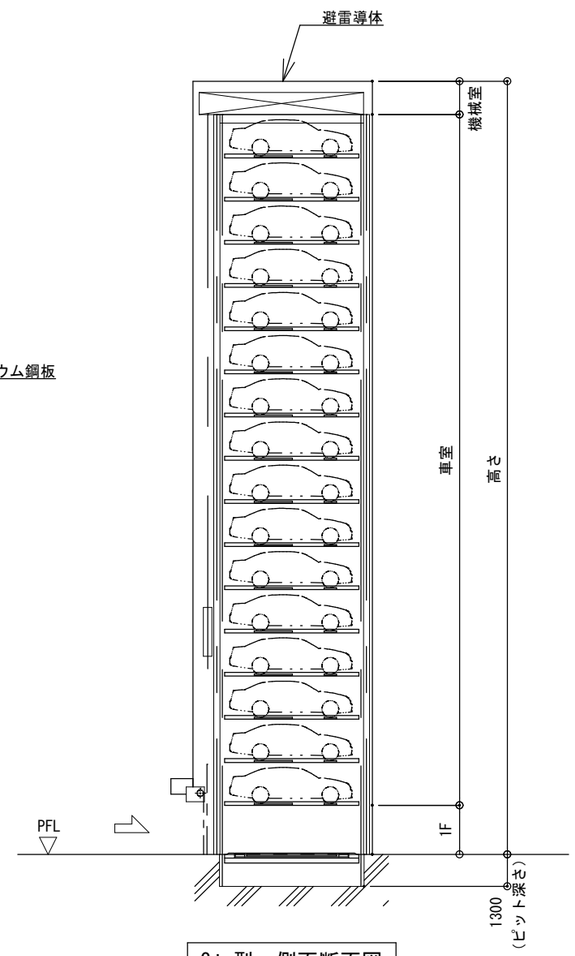

3Ｌ型・側面断面図

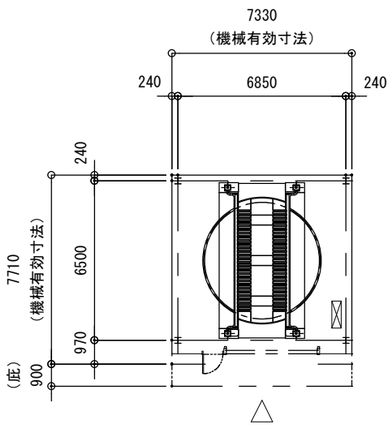

5Ｌ型・平面図

〈高さの計算式〉　最大高さ53m（ピット除く）

①全普通車の場合

1F　＋　車室（普通車）＋　機械室

2,000mm+1,760mmＸＮ層+1,360mm

②ﾊｲﾙｰﾌ車併用の場合

1F　＋　車室（ﾊｲﾙｰﾌ車）＋　車室（普通車）＋　機械室

2,350mm+2,260mmＸＨ層+1,760mmＸＮ層+1,360mm

③ｾﾐﾊｲﾙｰﾌ車併用の場合

1F　＋　車室（ｾﾐﾊｲﾙｰﾌ車）＋　車室（普通車）＋　機械室

2,350mm+2,010mmＸＳ層 +1,760mmＸＮ層+1,360mm

（注）装置高さにより間口・奥行寸法を変更する場合があります。

（注）高さ32m以下の場合、間口・奥行寸法がマイナスする場合があります。

（注）高さ45m以上の場合、間口・奥行寸法がプラスする場合があります。